Siphon 1 1/4" - Champagne brossé (Or 22cts)

IMO

10 060 780

- rosace 78 x 78 mm

S’adapte aux gammes suivantes : IMO, MEM, CL.1, CYO

Champagne brossé (Or 22cts)	10 060 780-46
Chrome	10 060 780-00
Platine brossé	10 060 780-06
Platine	10 060 780-08
Dark Chrome	10 060 780-19
Laiton brossé (Or 23cts)	10 060 780-28
Noir mat	10 060 780-33
Champagne (Or 22cts)	10 060 780-47
Chrome brossé	10 060 780-93
Dark Platinum brossé	10 060 780-99

Siphon 1 1/4" - Champagne brossé (Or 22cts)

IMO

10 060 780

mm [inches]

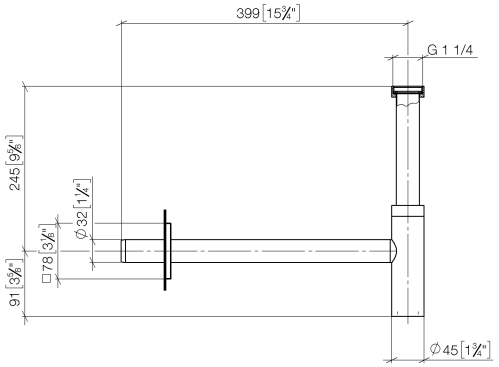

Siphon 1 1/4" - Champagne brossé (Or 22cts)

IMO

10 060 780

Les pièces pour les autres finitions peuvent être trouvées ici : Chrome

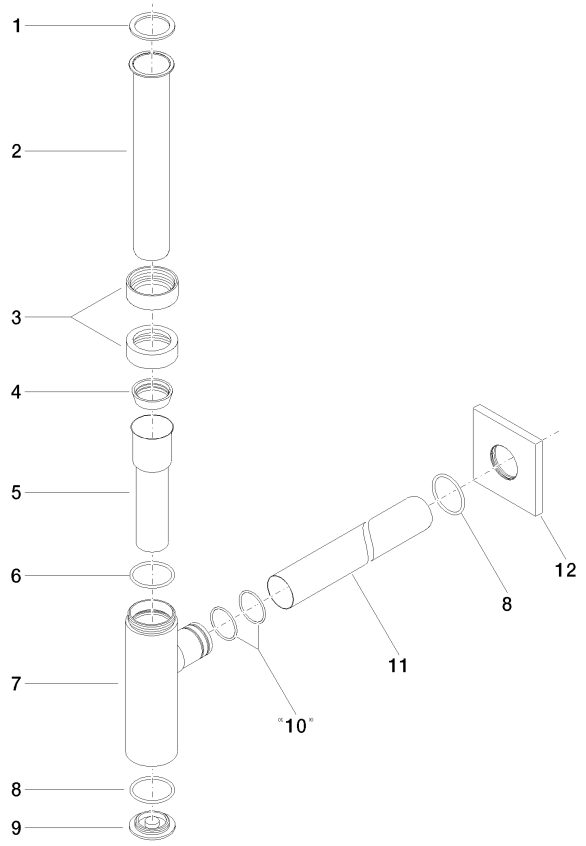

Liste des pièces de rechange

N°	Article Numéro	Désignation	Fréquence de montage	Délai de livraison
1	09 14 20 060 90	joint	1	2
2	09 28 23 007-46	tuyau	1	30
3	09 23 30 022-46	écrou	2	30
4	09 14 03 015 90	joint	1	2
5	09 28 23 019-46	tuyau	1	-
La pièce de rechange ne peut plus être commandée, veuillez commander l'article de remplacement				
6	09 14 10 149 90	joint	1	2
7	04 11 01 045 00-46	boîtier	1	30
8	09 14 10 148 90	joint	2	2
9	09 21 02 004-46	couvercle	1	30
10	09 14 10 112 90	joint	2	2
11	09 28 23 018-46	tuyau	1	30
12	09 27 78 021-46	rosace	1	30

Nous nous réservons le droit de modifier les modèles, la gamme de produits et les spécifications techniques sans préavis.
Pour de plus amples informations, rendez-vous sur : www.dornbracht.com +49 (0) 2371 8899 900 mail@dornbracht.com